Nivelleringsbussning

med låsande sfärisk bricka, rostfritt stål

INOX STAINLESS STEEL RoHS

SPECIFIKATION

Rostfritt stål **NI**
AISI 303

Sfärisk bricka
AISI 303 rostfritt stål

Skruv med cylindrisk skalle
Rostfritt stål AISI 304

Bricka
Rostfritt stål AISI 304



KÄNNETECKEN OCH ANVÄNDNING

Nivelleringsbussningen GN 355.2 används för utjämning mellan två plattor på maskiner och utrustning som inte är i samma plan.
De består av en nivelleringsskruv, en insexskruv med skiva och en sfärisk bricka. Nivelleringsskruven och den sfäriska brickan är kopplade till varandra.
Den sfäriska brickans ytterdiameter d4 är mindre än gängans kärndiameter d1, vilket möjliggör montering även när positionen är otillgänglig.
Efter justering med de monteringsverktyg GN 355.1 som finns som tillbehör dras skruven åt ordentligt. Detta gör att nivelleringsskruv och den sfäriska brickan expanderar, vilket hindrar dem från att vridas runt i det gängade hålet.
Värdena på w och x som visas i tabellen, och de som är relaterade till den statisk belastning, måste betraktas som referensvärden, som kan skilja sig åt beroende på typ av användning I allmänhet utgör de inte någon garanti för förhållanden. Användaren måste avgöra om produkten är lämplig för det avsedda ändamålet.

TILLBEHÖR PÅ FÖRFRÅGAN

Monteringsverktyg GN 355.1 (för artikelkoder se tabell)

Exempel på applikation

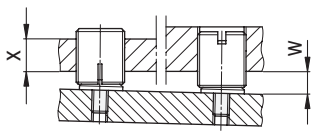

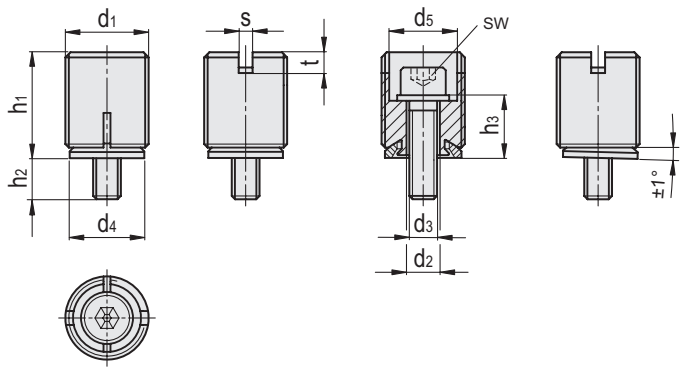

INOX STAINLESS STEEL

Kod	Benämning	d1	d2	d3	d4	d5	h1	h2	h3	sw	t	s	w	x	Statisk belastning [N]	Monteringsverktyg	⚖
GN.21371	GN 355.2-M12X1-4.5-NI	M12X1	4.5	M4	10.5	9.1	19.4	10.6	9.4	3	3	2	8	8	4400	GN 355.1-12	12
GN.21373	GN 355.2-M18X1-7-NI	M18X1	7	M6	16	12.6	27.3	9.6	15.4	5	3	2	13	12	1000	GN 355.1-18	38
GN.21375	GN 355.2-M24X1.5-9-NI	M24X1.5	9	M8	21.5	19.6	30.1	12.3	17.7	6	6	4	16	16	2700	GN 355.1-24	68

Alla design rättigheter förbehållna i enlighet med lagen. Ange alltid källan vid reproduktion av våra ritningar.
Ganter Norm